Electrolux PROFESSIONAL

Astianpesu
Esipesuyksikkö 560 mm, ESD+
ZERO LIME

KAPPALE #

MALLI #

NIMI #

SIS #

AIA #

535036 (NMPWEEW) * NOT TRANSLATED *

HYVÄKSYNTÄ:

Ominaisuudet

- Syvävedetty tankki pyöristetyin kulmin ja pohjan kallistus kohti poistoa estää lian kerääntymistä tankkiin
- Yksiköllä suoritetaan tehokas astioiden esipesu ennen varsinaista pesua
- Esipesu suoritetaan viileällä vedellä, jolloin suoritetaan todellinen ja tehokas esipesu.
- Yksikössä on iso luukku, joka helpottaa alueen puhdistamista
- Suojausluokka IP25, suojaa konetta vesisuihkuilta sekä kiinteiltä partikkeleilta (isommat kuin 6 mm).
- Sisäänrakennettu poistoventtiili tankeissa mahdollistaa automaattisen ja/tai käyttäjäohjatun veden poiston ja täytön ilman, että se keskeyttää pesujaksoja.
- Koneessa on automaattiset tyhjennys-, puhdistus-, sanitointijaksot. Koneen sisäpuoli ja altaat puhdistetaan automaattisesti jaksojen avulla. Astianpesukoneessa on myös luukkujen automaattinen sisältä pesuohjelma puhdistusjaksojen yhteydessä. Ohjelmat lyhentävät manuaalisten toimintojen kestoa huomattavasti.
- Syöttösuunta voi olla kumpi tahansa, koska laite on käännettävissä paikan päällä
- Säädettävät jalat takaavat täyden pääsyn laitteen alapuolelle puhdistusta varten.

Rakenne

- Valmistettu laadukkaasta AISI 304 ruostumattomasta teräksestä

Vastuullisuus

- Modulaarinen rakenne takaa nopean ja helpon asennuksen
- Yksikkö integroidaan Electrolux Professionalin green&clean korikuljetinastianpesukoneeseen
- Automaattinen kalkinpoistojärjestelmä poistaa kalkin kononaan koneesta ja mahdollistaa pienemmät käyttökulut sekä loistavat pesutulokset
- Monivaiheinen suodatusjärjestelmä kerää likapartikkelit kerrostettujen suodattimien ansiosta ja pitää veden puhtaana taaten hyvän pesutuloksen
- Autostart/stop varmistaa, että kone on käynnissä vain, kun kori on alueella. Tämä vähentää huomattavasti veden ja energian kulutusta.

Lisävarusteet

- Muutossarja esipesu - pesulohkoksi PNC 865281 ❑

Astianpesu
Esipesuyksikkö 560 mm, ESD+ZERO LIME

Edestä

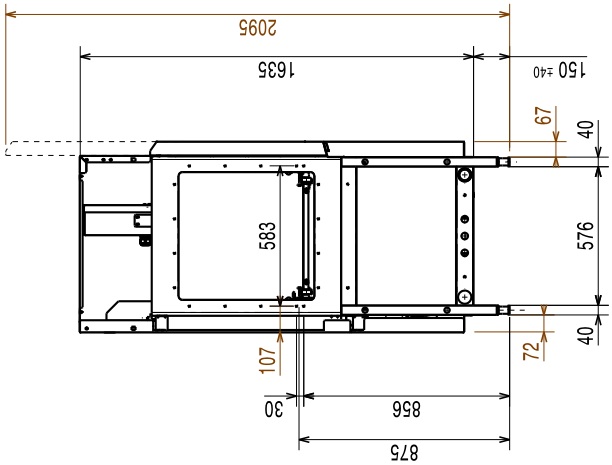

Sivulta

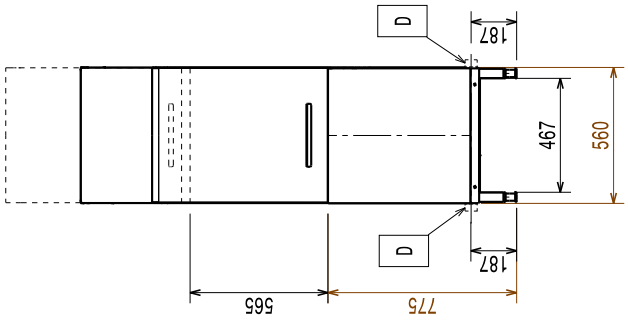

CWI	=	Tulovesi, kylmä
D	=	Poisto
EI	=	Sähköliitäntä
EO	=	Sähkön ulostulo
EQ	=	Ekvipotentiaali ruuvi
ES	=	Signaali IN/OUT, sähkö
HWI	=	Lämpimän veden liitäntä
U	=	USB portti
WI	=	Veden sisääntulo

Päältä

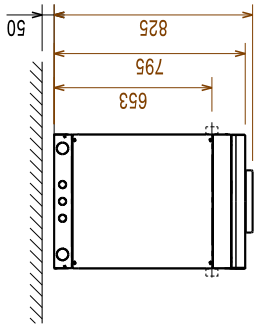

Sähkö

Jännite:	
535036 (NMPWEEW)	380-415 V/3N ph/50 Hz
Liitäntäteho, vakio:	7.37 kW
Esipesutankin vastukset:	7 kW
Esipesupumpun teho:	0.37 kW

Vesi

Esipesutankin tilavuus:

Avaintieto

Esipesun lämpötila:	10 - 40 °C
Ulkomitat, leveys:	560 mm
Ulkomitat, syvyys:	825 mm
Ulkomitat, korkeus:	1785 mm
Korkeus ovi avoinna:	2095 mm
Syöttöaukon koko (leveys):	530 mm
Syöttöaukon koko (korkeus):	490 mm
Nettopaino:	110 kg
Kuljetuspaino:	127 kg
Kuljetuskorkeus:	2030 mm
Kuljetusleveys:	700 mm
Kuljetussyvyys:	910 mm
Kuljetustilavuus:	1.29 m³

Viitenormi jota käytetty äänenpaineen tason mittauksessa: IEC60335-2-58 annex AA.

Vastuullisuus

Äänitaso:	<62 dBA

Yritys varaa oikeuden muuttaa tuotetietoja ilman erillistä ilmoitusta.
Informaatio oikea tulostusajankohtana

2024.10.07